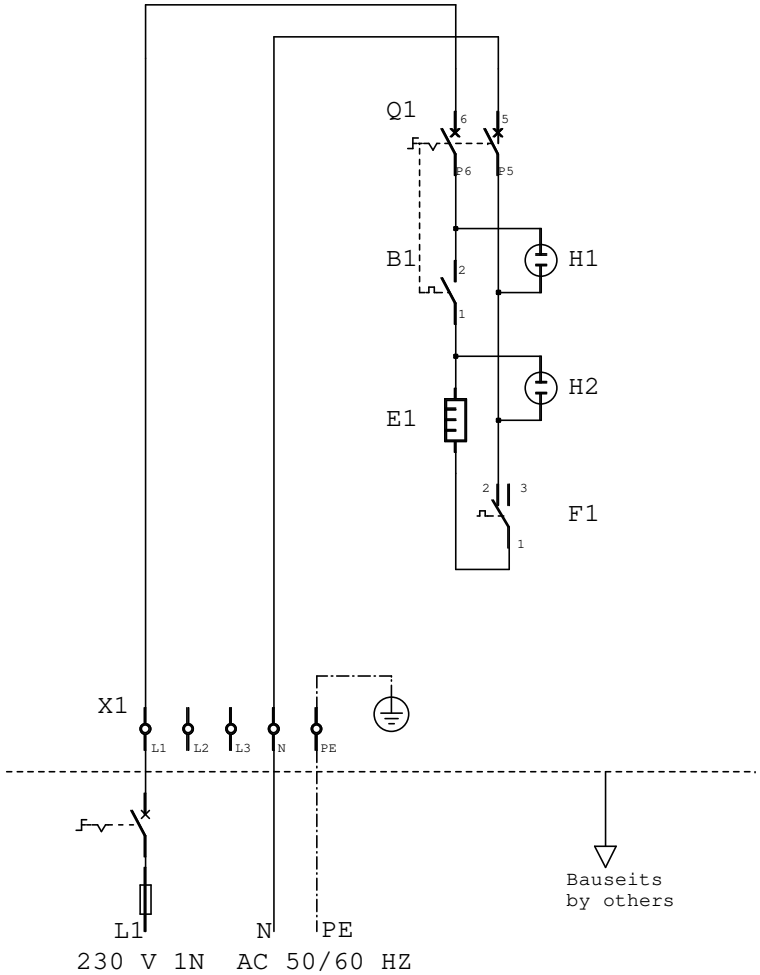

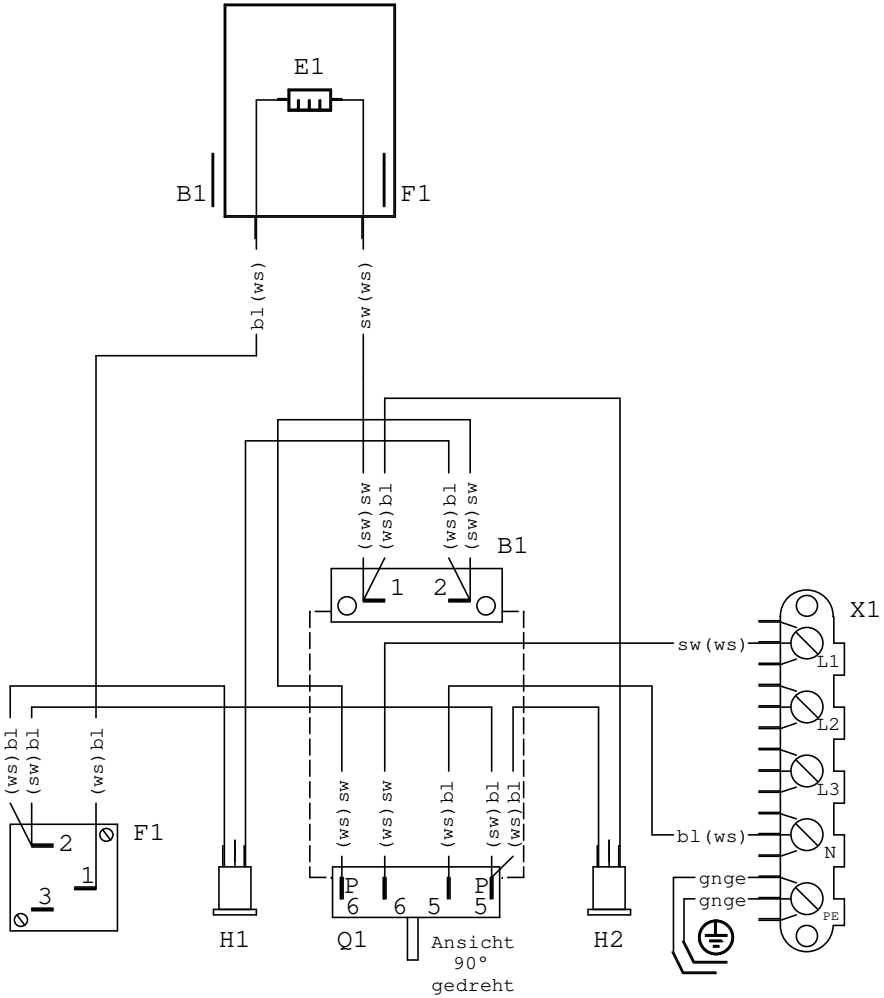

Ansicht von unten

Kabelkennzeichnung
sw Kabelfarbe
(sw) Isolierhülsenfarbe

B1	Arbeitsthermostat
E1	Heizkoerper
F1	Sicherheitstemperaturregler
H1	Betriebskontrollleuchte
H2	Heizungskontrollleuchte
Q1	Hauptschalter
X1	Netzanschlussklemme

	Tag	Name
Gezeichnet:	18.02.15	M.Betz
Konstruiert:		
Gepr.Konstr:		
Gepr.Labor:		
Freigabe:		

Werkstoff: Roht.

Schalt-u.Verdrahtungsplan

Bain-Marie

Massstab

883487

BAIN-MARIE.005

Allgemeintoleranzen DIN 2768m

Oberflaeche Reihe 2 DIN 3141 u. DIN ISO 1302

Schutzvermerk nach DIN 34 beachten

Ausgabe	Aenderung	Datum	Name
a	FA624048-024	13.12.21	U.Ferm.